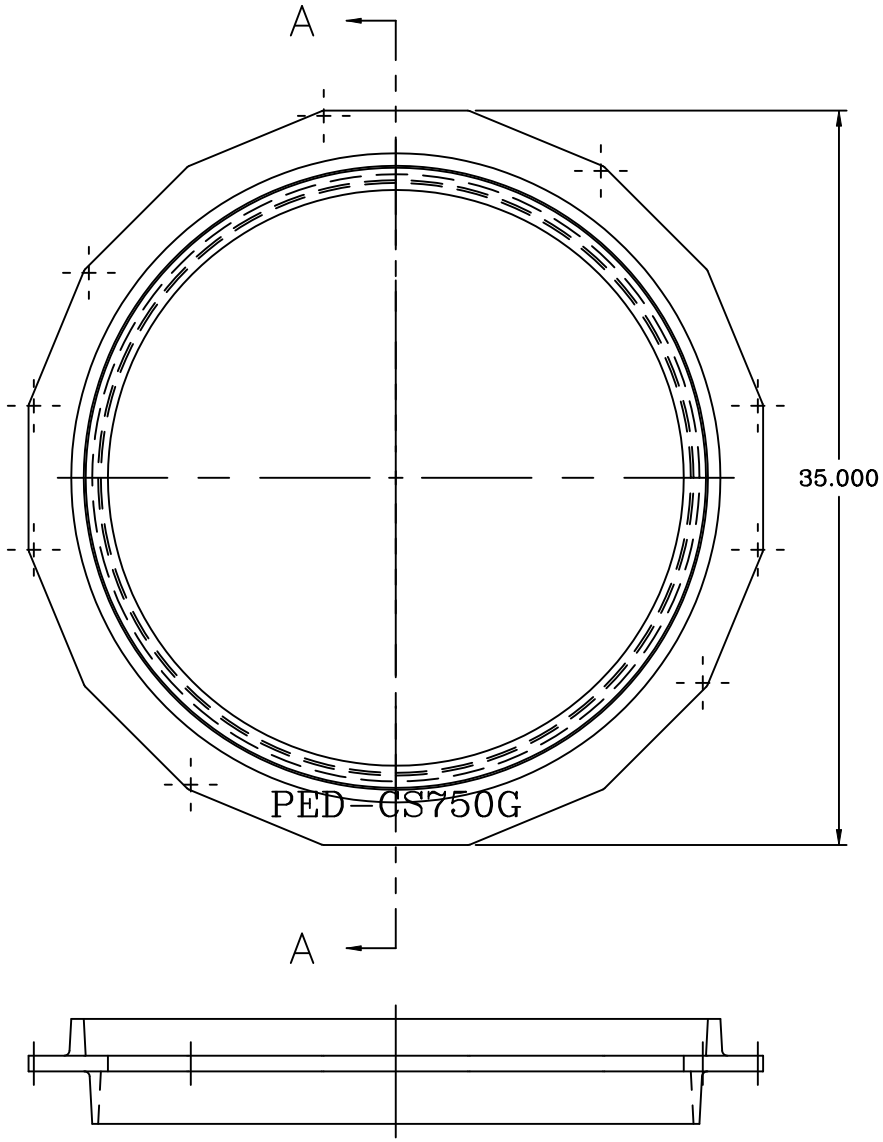

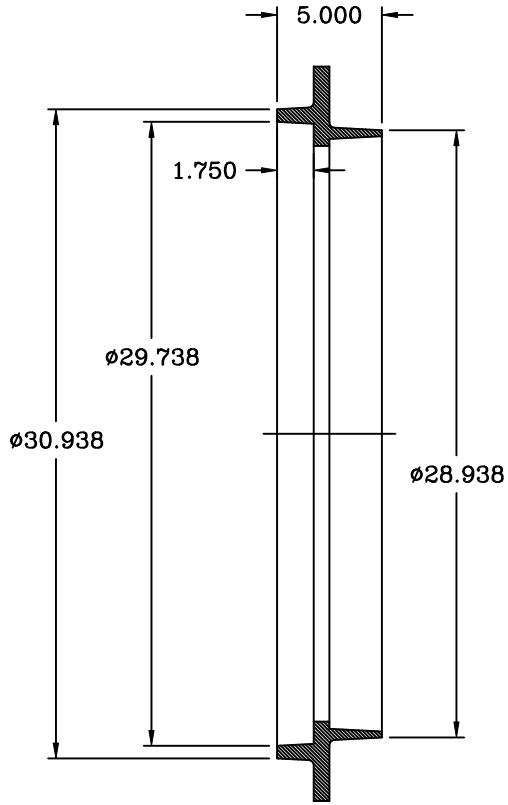

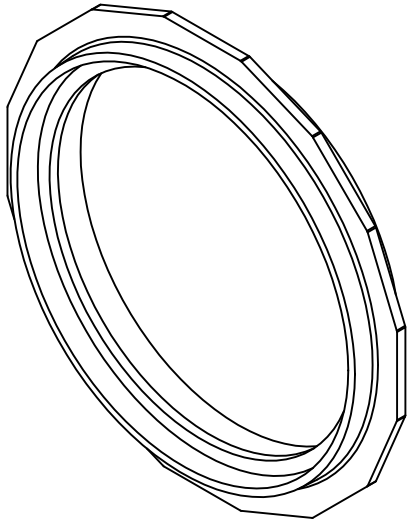

SECTION A–A

No. PIÈCE/PART No.	620–3330 CATALOGUE
CLIENT/CUSTOMER	POLY–EXPERT DISTRIBUTION
DESSINÉ PAR/DRAW BY	J–P. LEFEBVRE
DATE	2003/12/19
VÉRIFIÉ PAR/CHEKED BY	
DATE	
MATÉRIAU/MATERIAL	FONTE GRISE CLASSE 30/ CLASS 30 GRAY CAST IRON
POIDS/WEIGHT	130 Lbs
ECHELLE/SCALE	---
No. DESSIN/DRAWING No.	PED–CS750GCATALOGUE
REVISION	---

TOL. NON SPÉCIFIÉE/ UNLESS SPECIFIED TOL.
.X OU/OR X/X = ±1/32
.XX = ±0.030
.XXX = ±0.020
ANG. = ±

UNITÉS/ UNITS
POUCE/INCH

ENLEVER ARRÊTES VIVES/REMOVE SHARP EDGES

COGNE, ALÉSAGE, ALÉSAGE CONISÉ/ GROOVE, BORE, TAPER BORE 125/

ÉTAT DE SURFACE/ SURFACE ROUGHNESS 250/